ТЕХНИЧЕСКИЙ ПАСПОРТ

ИНСТРУКЦИЯ ПО МОНТАЖУ И ЭКСПЛУАТАЦИИ

Емкость аккумулирующая ACO Tank

Объект: _____

_____

_____

г. Тольятти

2024 г.

СОДЕРЖАНИЕ

1. ВВЕДЕНИЕ 3
2. ЗАЩИТА ИНТЕЛЛЕКТУАЛЬНОЙ СОБСТВЕННОСТИ 4
3. КОМПЛЕКТНОСТЬ И ТЕХНИЧЕСКИЕ ХАРАКТЕРИСТИКИ 5
3.1. КОМПЛЕКТАЦИЯ ПОСТАВКИ 5
3.2. ТЕХНИЧЕСКИЕ ХАРАКТЕРИСТИКИ ИЗДЕЛИЯ 5
3.2.1. ОСНОВНЫЕ ТЕХНИЧЕСКИЕ ХАРАКТЕРИСТИКИ И ПАРАМЕТРЫ 5
4. УСТРОЙСТВО И РАБОТА 7
4.1. ОПИСАНИЕ ИЗДЕЛИЯ. НАЗНАЧЕНИЕ 7
4.2. ПРИНЦИП РАБОТЫ 7
5. ДОПОЛНИТЕЛЬНОЕ ОБОРУДОВАНИЕ 9
5.1. КОМПЛЕКТ МОНИТОРИНГА НАПОЛНЯЕМОСТИ. СТОЙКА СИГНАЛИЗАТОРА 9
5.2. ДОПОЛНИТЕЛЬНЫЙ ТЕХНИЧЕСКИЙ КОЛОДЕЦ 11
5.3. ЛЮК ЧУГУННЫЙ КАНАЛИЗАЦИОННЫЙ 11
5.4. ЛЕНТЫ ДЛЯ КРЕПЛЕНИЯ К ФУНДАМЕНТУ 12
5.5. СОРОУЛАВЛИВАЮЩАЯ КОРЗИНА НА ПОДВОДЯЩЕМ КОЛЛЕКТОРЕ 13
6. ИНСТРУКЦИЯ ПО МОНТАЖУ 14
6.1. ОБЩИЕ УКАЗАНИЯ ПО МОНТАЖУ 14
6.2. МОНТАЖ И ДЕМОНТАЖ 14
6.2.1. ПОДГОТОВКА ОСНОВАНИЯ ИЗ МОНОЛИТНОЙ Ж/Б ПЛИТЫ 14
6.2.2. МОНТАЖ ИЗДЕЛИЙ НА ОСНОВАНИЕ 16
6.2.3. ОБРАТНАЯ ЗАСЫПКА ИЗДЕЛИЙ 18
6.3. ТИПОВЫЕ РЕШЕНИЯ ПО ГЕРМЕТИЗАЦИИ УЗЛОВ ПРОХОДА 25
7. ИНСТРУКЦИЯ ПО ЭКСПЛУАТАЦИИ 29
7.1. ОБЩИЕ ДАННЫЕ 29
7.2. ЭКСПЛУАТАЦИОННЫЕ ОГРАНИЧЕНИЯ 29
7.3. ЧИСЛЕННОСТЬ ПЕРСОНАЛА ЛОС 29
7.4. ПОРЯДОК ТЕХНИЧЕСКОГО ОБСЛУЖИВАНИЯ 31
7.5. СВЕДЕНИЯ О РЕМОНТНЫХ РАБОТАХ 34
7.6. ПОДГОТОВКА К ЗИМНЕМУ ПЕРИОДУ. КОНСЕРВАЦИЯ 34
8. ТРАНСПОРТИРОВАНИЕ И ХРАНЕНИЕ 36
9. ГАРАНТИЙНЫЙ ТАЛОН 38
10. ПРИЛОЖЕНИЕ К РУКОВОДСТВУ ПО ЭКСПЛУАТАЦИИ 40

1. ВВЕДЕНИЕ

Настоящий документ распространяется на емкости, аккумулирующие полной заводской готовности предназначенные для хранения поверхностных (дождевых), приравненных к ним по составу производственных сточных вод, хозяйственно-бытовых сточных вод, а также для хранения противопожарного запаса технической воды.

Корпус установки изготовлен в соответствии с ТУ 28.29.12-001-68868891-2022. Срок службы корпуса не менее 50 лет, при соблюдении правил монтажа и эксплуатации.

Сооружение выполняется в виде горизонтальной цилиндрической емкости из армированного стеклопластика полной заводской готовности.

Объем емкостей горизонтального исполнения, составляет от 5 до 150 м^3.

Оборудование может быть подземного и надземного размещения, а также возможно изготовление различных бочек по ТЗ клиента, в т. ч. и вертикальные.

Для удобства обслуживания не рекомендуется заглублять установку более чем на 2,5 метра от поверхности земли.

Настоящий документ раскрывает основные технические характеристики изделия, принцип его работы, устанавливает объемы и сроки проведения работ по техническому обслуживанию, ремонту установки, а также содержит указания и рекомендации по монтажу изделия.

Положения данного документа являются обязательными для предприятий и организаций, осуществляющих техническую эксплуатацию очистных сооружений поверхностного стока, независимо от формы собственности, организационно-правовой формы и ведомственной принадлежности, на всем сроке эксплуатации изделия.

ООО «АКО» оставляет за собой право на внесение изменений в конструкцию или изменение существующих технологических узлов установок АСО, не ухудшающих заданные качественные показатели оборудования.

ПРИМЕЧАНИЕ:

Рисунки в данном документе могут несколько отличаться от оригинала поставляемой продукции в силу различий в размерах и компоновке аналогичных типовых изделий, и представлены для визуализации.

2. ЗАЩИТА ИНТЕЛЛЕКТУАЛЬНОЙ СОБСТВЕННОСТИ

Данный документ и любые приложения к нему являются интеллектуальной собственностью составителя, согласно ст. 1225, 1259 ГК РФ. Правообладателем данного технического паспорта и всех приложений к нему является ООО «АКО» ИНН 7702743842 / ОГРН 1107746840475, 445030 Самарская область, г. о. Тольятти, ул. 40 лет Победы, 13Б. Запрещается копирование и передача третьим лицам документа, текста и изображений, приведенных в нем, без письменного разрешения ООО «АКО».

Конструкция установок АСО, технические решения, реализованные в них, способ расположения внутренних рабочих зон и элементов в установке и их типы, реализованный в установках АСО защищены ТУ (техническими условиями) и другой нормативной документацией.

3. КОМПЛЕКТНОСТЬ И ТЕХНИЧЕСКИЕ ХАРАКТЕРИСТИКИ

3.1. Комплектация поставки

Изделие поставляется комплектно, заводской готовности. Оборудование изготавливается и испытывается в заводских условиях, с установленным технологическим оборудованием (включая трубопроводную обвязку, арматуру и приборы контроля), если такое предусмотрено, в соответствии с границей поставки и договором поставки.

На время транспортировки, для обеспечения сохранности изделия, некоторые элементы могут быть демонтированы. В этом случае досборка производится заказчиком или иным уполномоченным лицом, на объекте строительства при монтаже изделия.

Комплектация поставки изделия представлена в таблице 1.

Таблица 1 – Комплектация поставки

№	Наименование	Ед. измер.	Кол-во
	Базовая комплектация		
1	Корпус установки горизонтальный из стеклопластика	Шт.	1
2	Технический колодец (горловина превышения) ТК-800*	Шт.	1
3	Крышка технического колодца стеклопластиковая (исполнение под газон)	Шт.	1
4	Вентиляционный патрубок ПВХ d110 мм с дефлектором	Шт.	1
5	Лестница технического колодца стационарная алюминиевая*	Шт.	1
6	Разгрузочный трубопровод для откачки осадка ПНД d110 мм	Шт.	1*
	Дополнительное оборудование (под заказ)		
1	Дополнительный технический колодец с крышкой из стеклопластика и лестницей	Шт.	1
2	Технический колодец с чугунным люком. Исполнение: под асфальт (проезжую часть)	Шт.	1
3	Корзина сороулавливающая из нержавеющей стали, прозор 10 мм. В комплекте со строповочным элементом	К-т	1
4	Комплект мониторинга наполняемости установки. Исполнение: для уличной установки (при температуре до -30 0С). В составе:	К-т	1
4.1	Панель сигнализатора уровня	Шт.	1
4.2	Датчик переполнения с монтажным комплектом. Длина кабеля – 10 м	Шт.	1-3**
5	Стойка монтажная для панели сигнализатора (для уличного монтажа)	Шт.	1
6	Ленты металлические, в комплекте с закладными и анкерными болтами, для монтажа при высоком уровне грунтовых вод	К-т	1**

** - в зависимости от модели и конфигурации установки.*

*** - точное количество определяется договором поставки.*

3.2. Технические характеристики изделия

3.2.1. Основные технические характеристики и параметры

Параметры установок ACO Tank, приведенные в паспорте, подобраны таким образом, чтобы минимизировать транспортные расходы при максимальном полезном внутреннем объеме.

Основные технические характеристики установки ACO Tank представлены в таблице 2.

Таблица 2 – Основные технические характеристики изделия.

Объем, м^3	Масса*, кг	Основные размеры**	
		D, мм	L, мм
5	330	1500	3150
10	550	1800	4210
15	750	1800	6180
20	950	1800	8150
25	1150	1800	10110
30	1400	2000	9850
35	1650	2000	11450
40	1850	2000	13040
45	1900	2200	12250
50	2100	2200	13560
55	2350	2400	12660
60	2550	2400	13770
65	2750	2400	14870
70	2450	3000	10680
75	2600	3000	11390
80	2800	3000	12100
85	2950	3000	12810
90	3100	3000	13510
95	3250	3000	14220
100	3400	3000	14930
105	3600	3000	15640
110	3700	3000	16350
115	4100	3200	15090
120	4250	3200	15710
125	4400	3200	16330
130	4550	3200	16950
135	4650	3200	17580
140	4900	3200	18200
145	5000	3200	18820
150	5200	3200	19440
155	6700	3600	16050
160	6900	3600	16540
165	7100	3600	17030
170	7300	3600	17520
175	7500	3600	18010
180	7700	3600	18500
185	7900	3600	19000
190	8100	3600	19490
195	8300	3600	19980
200	8500	3600	20470

* – масса корпуса без учёта технических колодцев и веса воды (для расположения под газоном и глубине подводящего 2,5 метра).

** – производитель оставляет за собой право изменить габаритные размеры оборудования, а также количество и местоположение подводящих и отводящих патрубков.

Возможно изготовление по ТЗ заказчика, в том числе и в вертикальном исполнении.

4. УСТРОЙСТВО И РАБОТА

4.1. Описание изделия. Назначение

Рисунок 1 – Общий вид установки ACO Tank

Установка ACO Tank представляет собой подземное сооружение полной заводской готовности, состоящее из одного цилиндрического резервуара (емкости), установленного горизонтально.

Корпус установки представляет собой строительную конструкцию, является инженерным сооружением, выдерживающим нагрузки от давления грунта и грунтовых вод, массы технологического оборудования (если таковое предусмотрено) и выполнен согласно ТУ 28.29.12-001-68868891-2022.

В случае размещения в районах с сейсмической активностью более 7 баллов, необходимо предусмотреть усиление стенок корпуса (стоимость при этом увеличивается). В случае размещения под проезжей частью в обязательном порядке должна быть предусмотрена разгрузочная плита выполненная в соответствии с рекомендациями данного паспорта и рассчитанная аккредитованной проектной организацией.

4.2. Принцип работы

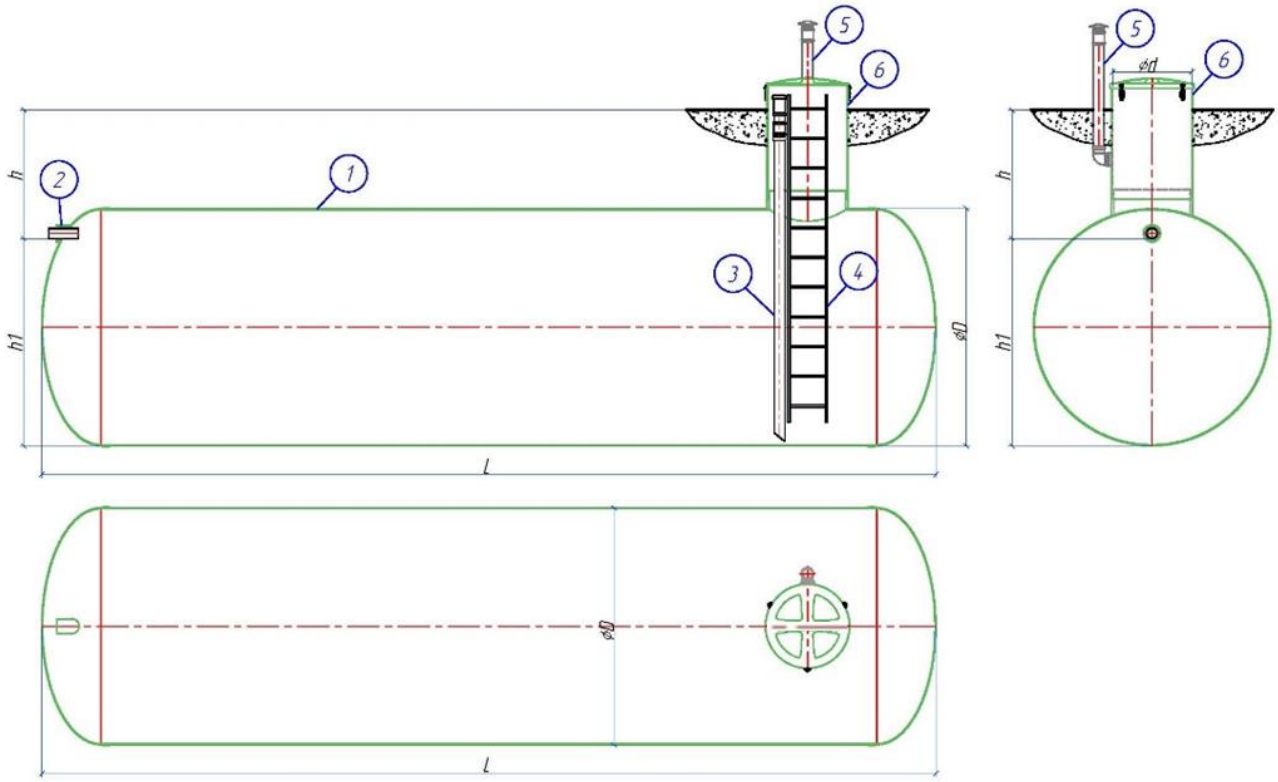

Рисунок 2 – Устройство установок ACO Tank

1 – корпус емкости; 2 – подводящий / отводящий патрубок; 3 – стояк для откачки; 4 – лестница; 5 – вентиляционный патрубок; 6 – технический колодец (горловина);

Принцип работы емкости максимально прост: по подводящему патрубку поступает сток, аккумулируется до максимального заполнения и впоследствии откачивается илососной машиной или дренажным насосом. Емкости могут соединяться между собой для увеличения общего объема аккумулирования.

В стандартном исполнении, установка предназначена для хранения поверхностных (дождевых и талых), приравненных к ним по составу производственных сточных вод, хозяйственно-бытовых сточных вод, а также для противопожарного запаса технической воды или очищенного стока.

Также емкость может быть применена для хранения солевых рассолов CaCl и NaCl, слабых растворов кислот, фильтрата с полигонов ТБО и др. В каждом случае необходимо применение химически-стойкого стеклопластика. Подбор выполняется в индивидуальном порядке.

Оборудование НЕ предназначено для хранения пищевых продуктов, в том числе и питьевой воды.

5. ДОПОЛНИТЕЛЬНОЕ ОБОРУДОВАНИЕ

Дополнительное оборудование служит для повышения качества эксплуатации, облегчения проведения технического обслуживания установки и ее монтажа. А также для возможности мониторинга состояния работы сооружения, для своевременного и качественного проведения профилактических работ, для выполнения некоторых специальных технических операций, которые позволяют продлить срок службы компонентов в установке ACO Tank.

<u>Дополнительное оборудование не входит в базовую комплектацию установки ACO Tank и заказывается отдельно.</u>

5.1. Комплект мониторинга наполняемости. Стойка сигнализатора

Для отслеживания степени заполненности очистной установки, ACO Tank может комплектоваться системой мониторинга.

Система мониторинга состоит и сигнализирующей панели и датчика или датчиков уровня контрольной среды. Панель сигнализатора уровня (СУ) предназначена для отслеживания минимального, среднего или предельного уровней воды в установке (в зависимости от комплектации). При превышении уровня воды выше заданного уровня, сигнализатор выдаёт световой сигнал.

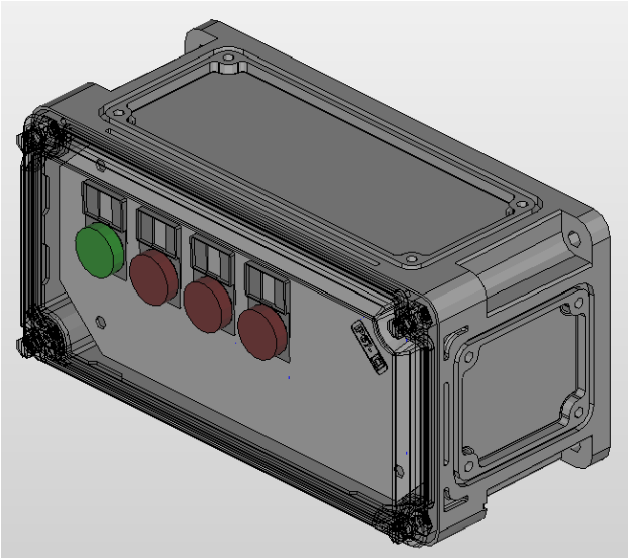

Рисунок 3 – Панель сигнализирующего устройства

От ложных срабатываний сигнализации предусмотрена задержка на 10 секунд. Только через 10 секунд после того, как датчик окажется в изменённой среде, срабатывает сигнализация. На панели СУ загорается красная сигнальная лампочка. Задержку включения сигнализации можно настроить на реле времени.

Питание СУ осуществляется от источника питания напряжением 220В 50Гц, с изолированной нейтралью. Корпус СУ выполнен из поликарбоната и имеет степень защиты IP67. Сигнализатор может монтироваться внутри помещения, в удобном для наблюдения месте при температуре окружающей среды от -10С° до +40 °С и относительной влажности воздуха до 80%. Тип монтажа – настенный.

При необходимости уличного монтажа, корпус сигнализатора может быть оснащен обогревающим устройством, которое обеспечит работу оборудования при температуре окружающей среды от -30С° до +40 °С и относительной влажности воздуха до 80%. При этом, сигнализатор должен крепиться на монтажную стойку (заказывается отдельно).

В зависимости от потребности Заказчика, сигнализирующее устройство может комплектоваться более мощным обогревателем для монтажа в более суровых условиях, например -45℃.

Стандартная длина кабеля H05RN-F 3x0,75 между сигнализирующим устройством и датчиком составляет – 10 м. По спецзаказу возможно изготовление кабелей необходимой длины. Рекомендуемое максимальное удаление – 50 м. Большее удаление должно быть согласовано с Производителем.

Датчик переполнения / воды

Для оперативного реагирования на аварийные и нештатные ситуации, для предотвращения выхода из строя установки, рекомендуется применить датчик переполнения. Датчик устанавливается на уровне предельно допустимого наполнения установки. Если уровень воды поднимается выше этой отметки, это означает, что начинается переполнение корпуса, что позволяет избежать протечек.

Рисунок 4 – датчик переполнения (воды)

5.2. Дополнительный технический колодец

Для облечения проведения регламентных работ и повышения общего удобства и комфорта при их проведении, установка может быть оборудована дополнительным техническим колодцем (ТК). В базовой комплектации установка имеет только один технический колодец для доступа внутрь корпуса.

Дополнительный ТК облегчает доступ в сооружение для ревизии состояния установки. Оборудование дополнительного колодца позволяет ощутимо сократить время, затрачиваемое на проведения технического обслуживания, за счет облегчения доступа в сооружение.

При исполнении установки под газон, ТК комплектуется стеклопластиковой крышкой с крепежными элементами. При исполнении установки под проезжую часть, ТК изготавливается с переходом под чугунный люк (люк заказывается отдельно).

Во всех исполнениях, технический колодец комплектуется стационарной лестницей из н/ж стали. В стандартном исполнении под газон ТК комплектуется патрубком естественной вентиляции с дефлектором, а в исполнении под проезжую часть в ТК выполняется подготовка под вентиляцию (вент. патрубком не комплектуется).

Внимание! Выполнить дополнительный технический колодец на корпусе установки можно только на стадии заказа и изготовления ACO Tank.

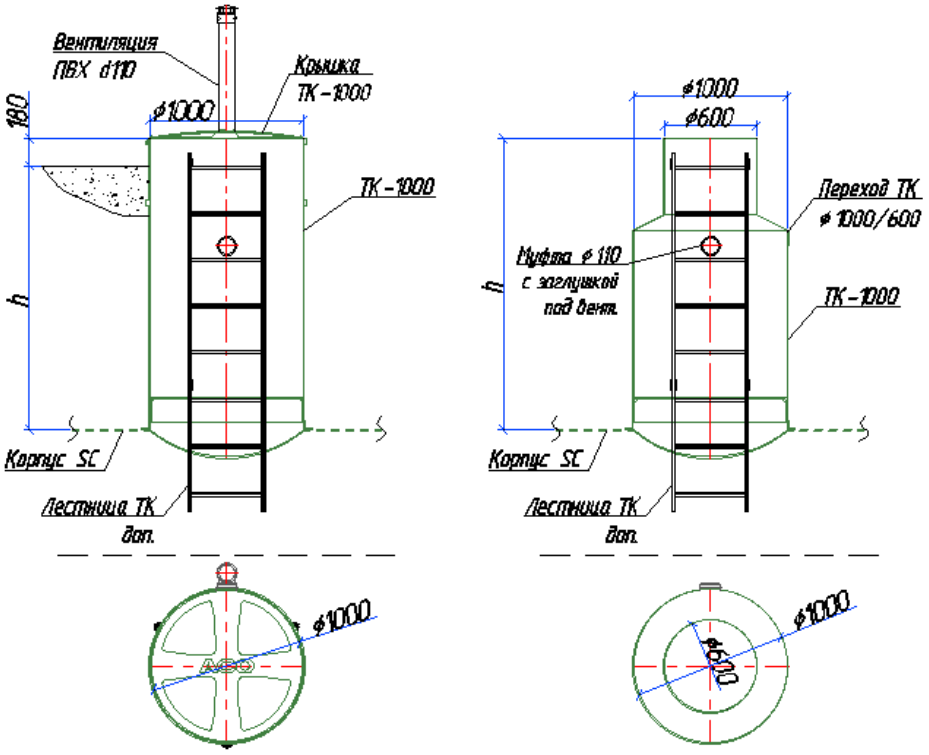

Рисунок 5 – Пример дополнительного технического колодца

5.3. Люк чугунный канализационный

При размещении ACO Tank под проезжей частью или асфальто-бетонным покрытием, корпус установки выполняется в усиленном исполнении, а технические колоды изготавливаются с переходом под установку чугунного люка. Люки изготавливаются по ГОСТ 3634-99 и монтируются на разгрузочную плиту и дорожное полотно. Способ монтажа установки под проезжей частью с применением переходов ТК и чугунных люков показан в последующих разделах.

Рисунок 6 - Люк чугунный ГОСТ 3634-99

5.4. Ленты для крепления к фундаменту

При высоком уровне грунтовых вод на объекте строительства, требуется устраивать защиту сооружений от всплытия и выдавливания из грунта.

Фундаменты усиливаются бетонными пригрузами, а горизонтальные корпуса стеклопластиковых емкостей обязательно должны быть надежно закреплены к фундаментным плитам. Для этого, на плиту основания через анкеры (входят в комплект поставки) монтируются закладные элементы, к которым прикрепляются удерживающие металлические ленты. Ленты обхватывают корпус установки и крепятся к фундаменту в двух местах. Усилие прижатия к плите можно регулировать механизмом натяжения.

Ленты имеют выполнены из металла 100х6мм, такое исполнение позволяет им удерживать до 12,5 тонн нагрузки на растяжение. Для защиты поверхности стеклопластикового корпуса, каждая крепежная лента имеет защитные резиновые прокладки, которые исключают прямой контакт металла со стеклопластиком. Для защиты металла от коррозионного воздействия, ленты покрываются антикоррозийным покрытием в несколько слоев.

Рисунок 7 – Пример крепления горизонтальных корпусов монтажными лентами

Необходимое количество лент определяется расчетом на всплытие. Расчет выполняется организацией, осуществляющей проектирование объекта. Первоначально, допускается определение количества удерживающих лент по рекомендациям раздела 6.2.2 Инструкции по монтажу, в т.ч. рисунки 10 и 11. Но, во всех случаях, выбранное кличество рекомендуется подтверждать расчетами.

5.5. Сороулавливающая корзина на подводящем коллекторе

При необходимости на подводящем коллекторе может устанавливаться сороулавливающая корзина полной заводской готовности. Для качественной очистки сточных вод от крупных включений, веток и мусора, край подводящего трубопровода необходимо корректно разместить относительно корзины, на расстоянии 15 ± 5 мм (см. рисунок 8).

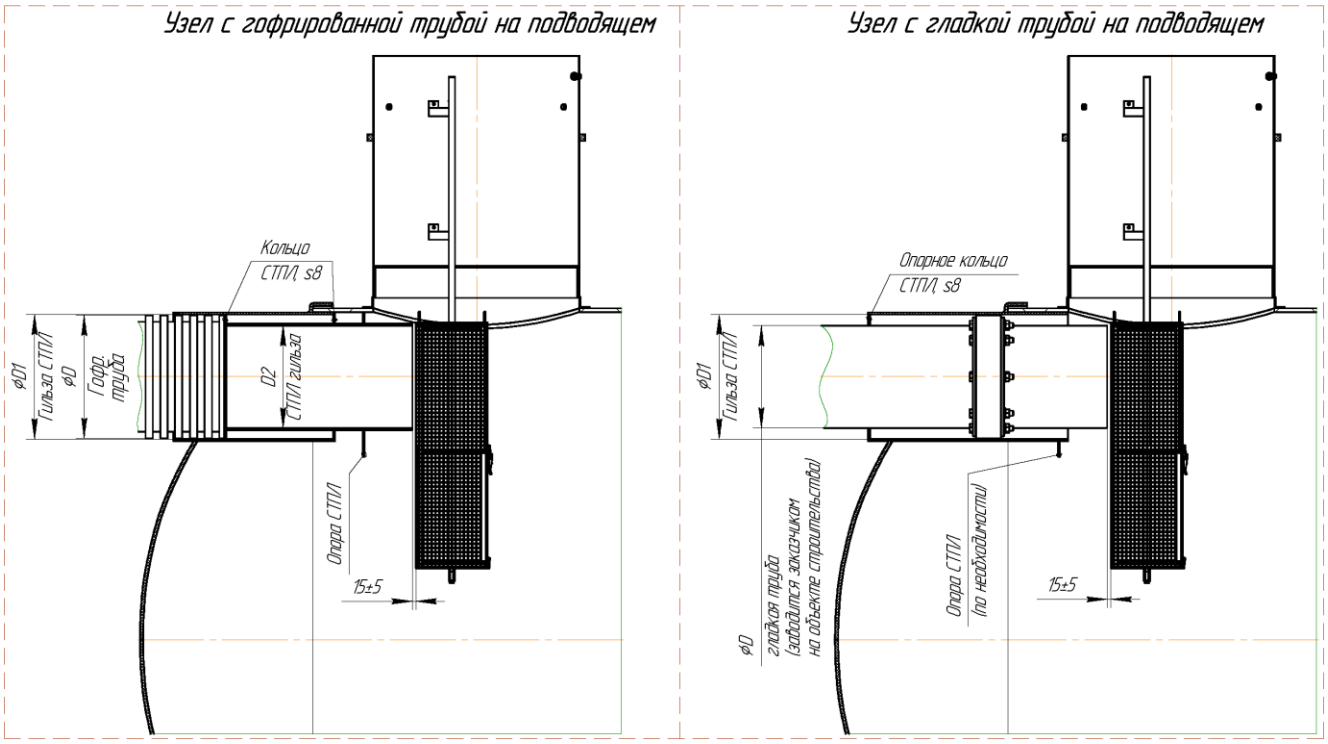

Рисунок 8 – узел монтажа сороулавливающей корзины относительно подводящего коллектора.

6. ИНСТРУКЦИЯ ПО МОНТАЖУ

6.1. Общие указания по монтажу

При монтаже оборудования наряду с соблюдением требований данной инструкции надлежит также руководствоваться: Правилами охраны труда при эксплуатации водопроводно-канализационных сооружений; Техническим паспортом оборудования, СП 32.13330.2012 Актуализированная редакция СНиП 2.04.03-85 «Канализация. Наружные сети и сооружения»; СНиП 12-03-2001 "Безопасность труда в строительстве. Часть 1. Общие требования"; СНиП 12-04-2002 "Безопасность труда в строительстве. Часть 2. Строительное производство". (Постановление Госстроя России от 17.09.2002 N 123), СП 45.13330.2012 Актуализированная редакция СНиП 3.02.01-87 «Земляные сооружения, основания и фундаменты».

6.2. Монтаж и демонтаж

6.2.1. Подготовка основания из монолитной ж/б плиты

Подготовка основания для установки стеклопластикового изделия состоит из нескольких этапов:

1. На уплотненное дно котлована засыпать и уплотнить дренажный слой из фильтрующего материала. Толщина фильтрующего слоя, материал и степень уплотнения определяются проектом.
2. Поверх фильтрующего слоя выполнить бетонную подготовку толщиной 100 мм из бетона классом не менее В7.5.
3. Произвести проверку отметок поверхности бетонной подготовки и ее горизонтальность. Убедиться, что отметки соответствуют проектным.
4. Выполнить монолитную ж/б плиту основания на бетонную подготовку. Параметры монолитной железобетонной плиты основания указываются в проекте. Расчет параметров производится исходя из данных гидрогеологических изысканий и технических характеристик устанавливаемой емкости в соответствии с СП 22.13330.2011. Для армирования плиты использовать рабочую арматуру с периодическим профилем не ниже класса А-III. Класс бетона для изготовления плит не менее В25.
5. При наличии на объекте строительства высокого уровня грунтовых вод, емкостное оборудование необходимо дополнительно крепить к фундаменту удерживающими от всплытия металлическими лентами. Конструкция и количество лент должны быть определены расчетом, выполняемым организацией, проектирующий объект. Если монтажный комплект для крепления корпуса не приобретался у ООО «АКО», то на данном этапе, в зависимости от принятой конструкции удерживающих лент и их закладных,

необходимо при изготовлении монолитной ж/б плиты основания предусмотреть устройство закладных проушин в их верхней части, для крепления металлических полос. Количество проушин и их расположение рассчитать с учетом габаритных размеров устанавливаемой емкости и необходимого количества стяжных металлических полос. Арматуру для изготовления проушин необходимо использовать класса AI диаметром не менее 25 мм. На рисунке 9 показан пример такой плиты.

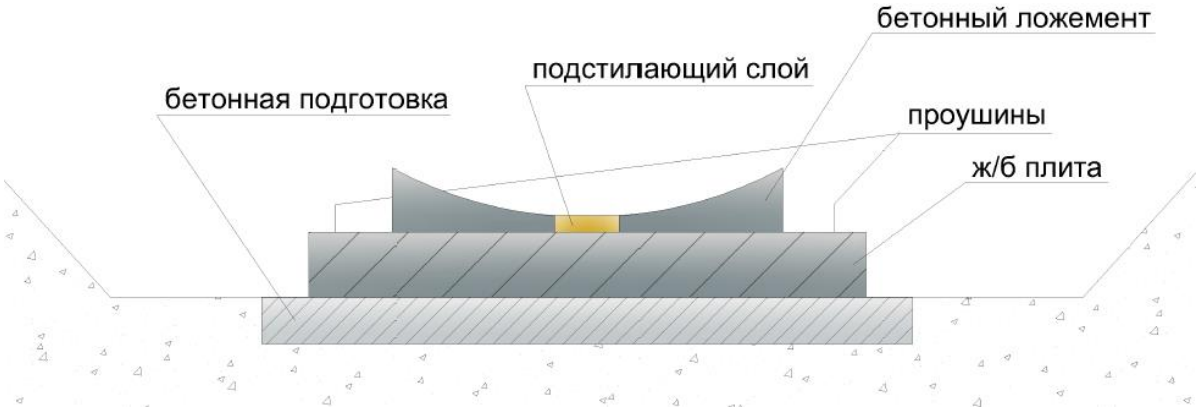

Рисунок 9 – пример ж/б плиты основания с предварительно установленными закладными проушинами и ложементом

6. Для равномерного распределения массы корпуса емкости необходимо по центру плиты (по ширине) выполнить песчаную подготовку шириной 300 мм и высотой 100 мм (если иное не указано в проекте) на всю длину корпуса изделия, тщательно уплотнить, степень уплотнения должна быть указана в проекте.
7. Составить акт освидетельствования скрытых работ на устройство основания и получить разрешение на монтаж изделия.

6.2.2. Монтаж изделий на основание

Монтаж корпуса осуществлять в соответствии с ППР. Перемещение емкости необходимо осуществлять специализированной техникой (автокраном).

Перед началом монтажа необходимо убедиться в целостности конструкции монтажных петель, проверить отсутствие повреждений на ёмкости, а также проследить за состоянием поверхности опорной плиты. На опорной плите не допускается присутствие мусора, камней, грунта.

1. Закрепить изделие с помощью стропов автокрана. При строповке должны быть задействованы все имеющиеся на емкости монтажные петли для равномерного распределения веса по ним.
2. На железобетонную плиту установить корпус изделия, строго в проектном положении!
3. Произвести проверку проектных отметок, убедиться, что корпус не имеет повреждений и установлен строго по осям, проверить горизонтальность емкости.
4. Различают несколько способов монтажа горизонтальных изделий.

Установка на фундаментную плиту предусмотрена для изделий, монтируемых при условии отсутствии на объекте строительства грунтовых вод на значительную глубину. **При наличии грунтовой воды на объекте строительства**, на всю длину емкости выполнить железобетонный ложемент высотой 0.175 от диаметра емкости с анкеровкой арматуры ложемента в тело плиты.

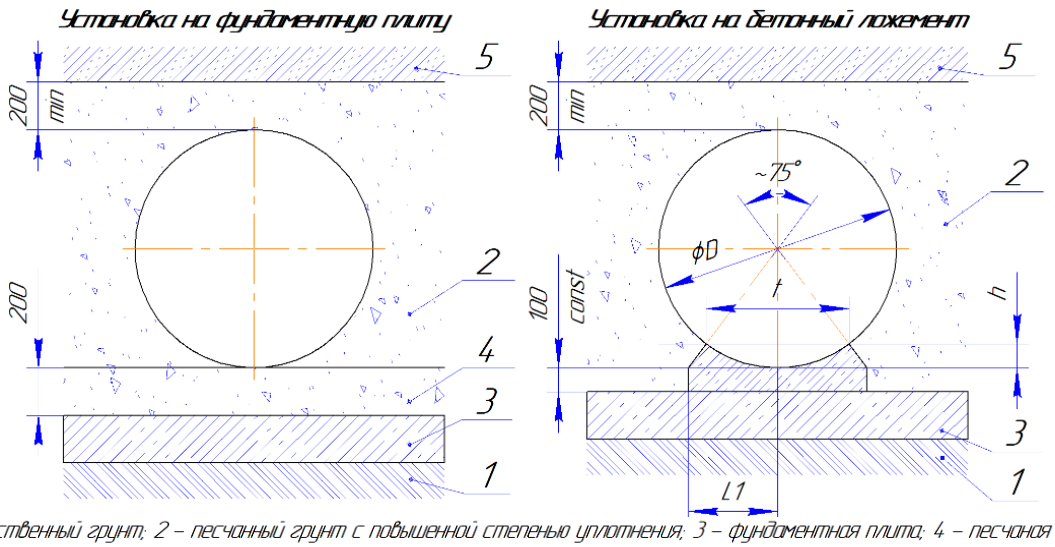

1 – естественный грунт; 2 – песчаный грунт с повышенной степенью уплотнения; 3 – фундаментная плита; 4 – песчаная подушка; 5 – засыпка местным грунтом.

Рисунок 10 – монтаж горизонтального корпуса на фундаментную плиту

5. При высоком уровне грунтовых вод или вероятности выдавливания емкости из грунта, корпус закрепить на монолитной ж/б плите металлическими лентами или стяжными ремнями из неэластичных материалов. Удерживающие ленты крепятся к плите основания различными способами, в зависимости от их конструкции. Ленты производства ООО

«АКО» крепятся к фундаменту через закладные, которые в свою очередь закрепляются к плите основания анкерными болтами. Размер сечения и количество тросов/лент определяется по расчету, выполненному организацией, осуществляющей проектирование объекта. При установке лент убедиться, что со стороны, прилегающей к стеклопластиковому корпусу, присутствуют комплектные резиновые прокладки. Прямой контакт металла со стеклопластиком может привести к появлению механических повреждений, потертостей. На рисунках 11 и 12 представлены рекомендации по размещению удерживающих лент и их креплению к фундаменту.

6. Для защиты болтовых соединений от коррозии и дополнительного укрепления узла анкеровки закладной к фундаменту, данные соединения должны заливаться бетоном в составе ложемента. Если конструкция ложемента не предусматривает заделку анкеров, тогда по всей длине фундамента, поверх анкерных соединений следует выполнить бетонный пояс, размерами не менее 150х150 мм, с устройством гидроизоляции.
7. При отсутствии факторов, способствующих смещению оборудования (грунтовые воды, подвижные грунты и т.п.) крепление с помощью лент, не обязательна.

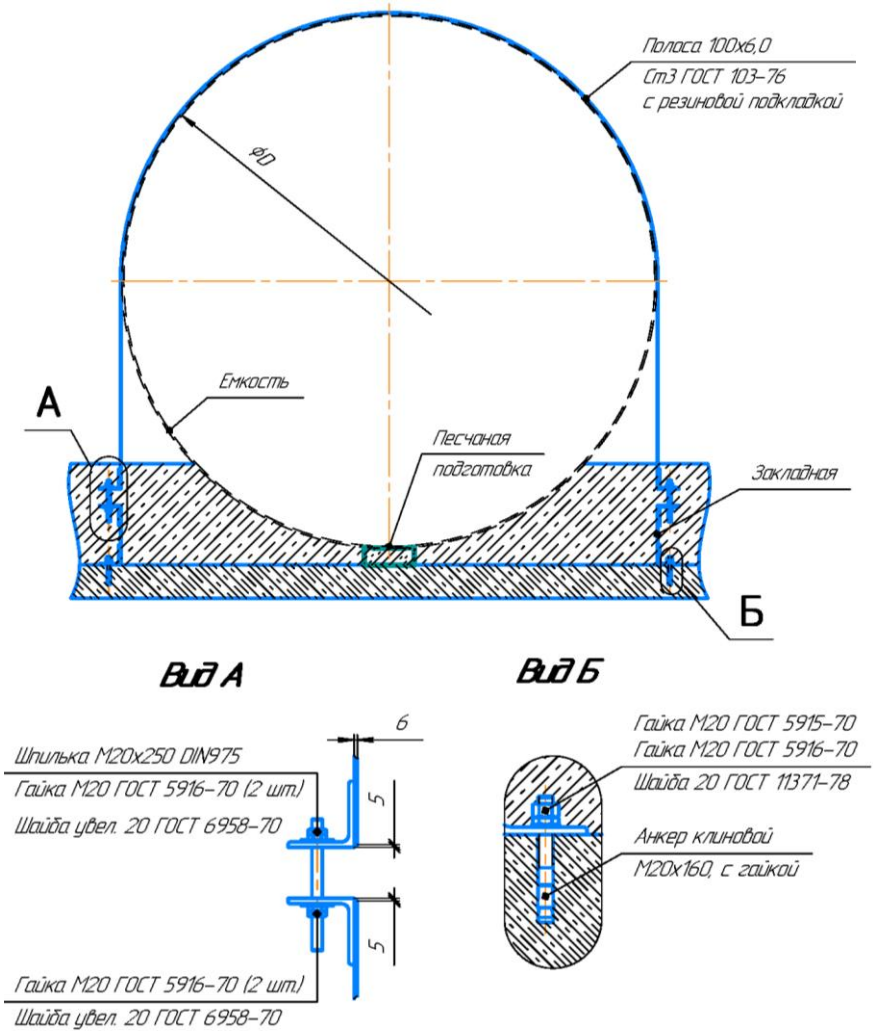

Рисунок 11 – Способ крепления горизонтального корпуса удерживающими лентами производства ООО «АКО»

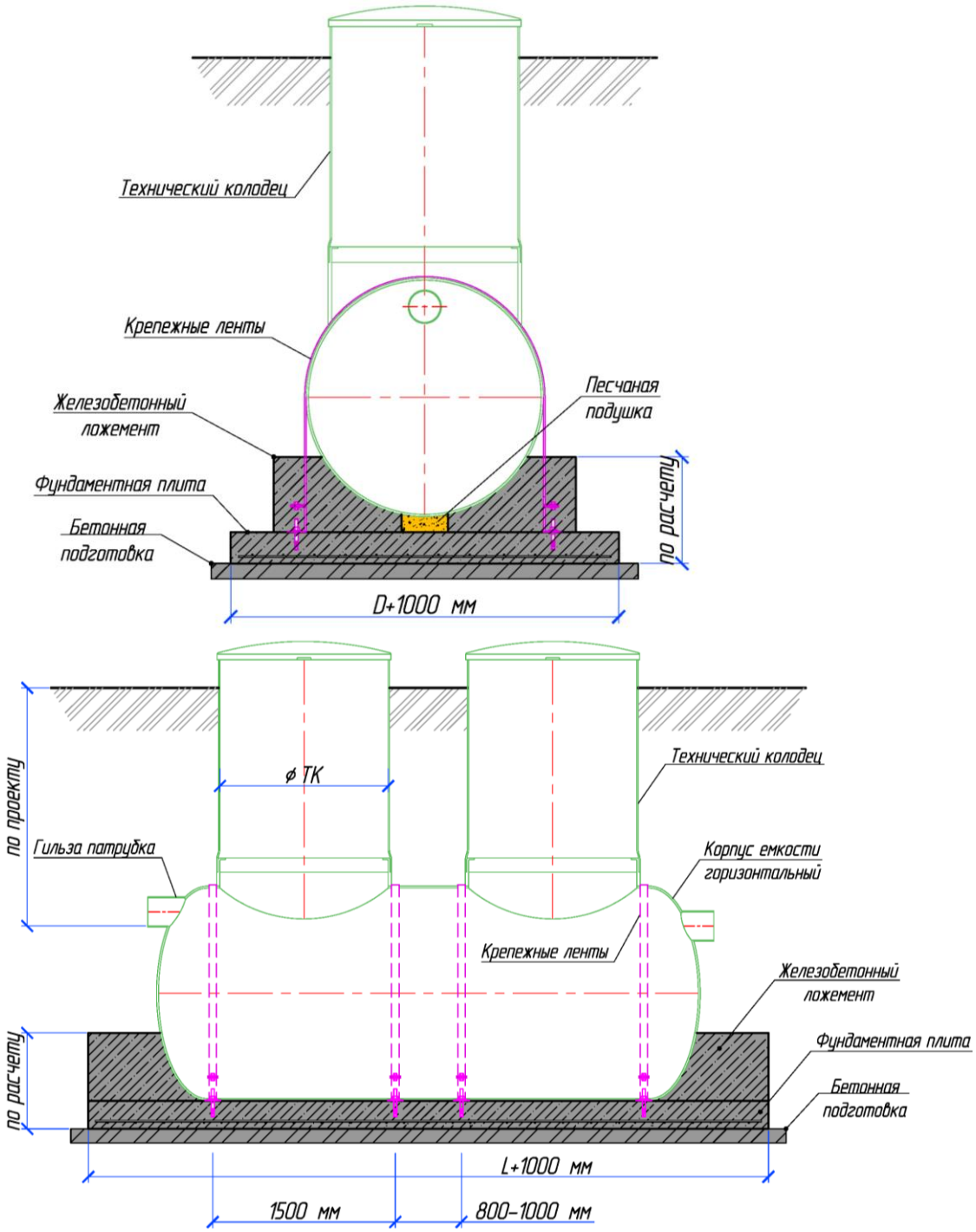

Рисунок 12 – Крепление горизонтального изделия к фундаментной ж/б плите

8. Демонтировать муляжи технологического оборудования и запорной арматуры, если таковые установлены на время транспортировки изделия.
9. Смонтировать в проектное положение технологическое оборудование и запорную арматуру, которые были демонтированы на время транспортировки.
10. Установить в проектное положение датчики уровня, в соответствии с технологической схемой и инструкцией по монтажу датчика (см. паспорт сигнализатора).
11. Составить акт освидетельствования скрытых работ на монтаж и закрепления оборудования на фундаменте. Получить разрешение на обратную засыпку.

6.2.3. Обратная засыпка изделий

Обратную засыпку производить **песком** без камней и крупных включений с острыми гранями. Использование местного грунта допускается использовать при согласовании с руководителем монтажного подразделения поставщика изделия.

1. Произвести послойную в 200-300 мм засыпку и уплотнение грунта с обеспечением коэффициента уплотнения грунта не менее 0,95 до верхней отметки монолитной ж/б плиты основания. Утрамбовать первый слой пневматическими трамбовками или пролить водой. Проверить горизонтальность / вертикальность корпуса.
2. Залить в емкость воду на ¼ диаметра сооружения и продолжить послойную засыпку с последующей утрамбовкой, тщательно уплотняя песок со всех сторон корпуса, до уровня входного и выходного патрубков. Заливку производить равномерно по всем отсекам сооружения. Последующую заливку произвести в 3 этапа (по ¼ диаметра сооружения) в ходе выполнения обратной засыпки. При этом, следует учитывать температурные условия, чтобы не допустить замерзание воды внутри корпуса.

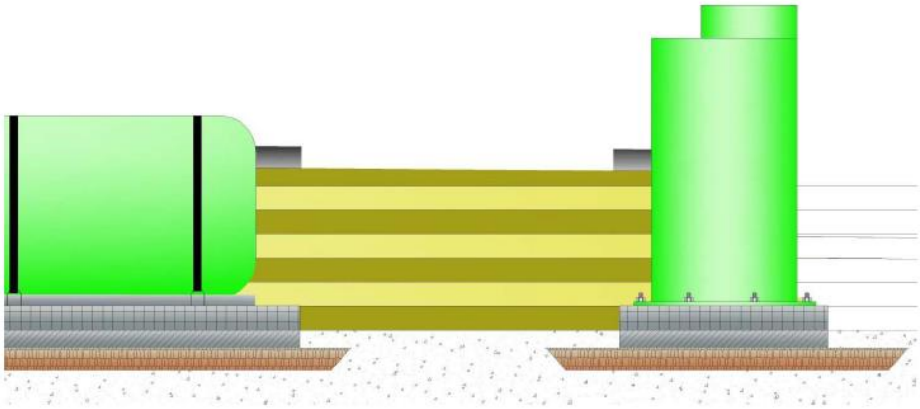

Рисунок 13 – Засыпка емкостей до уровня трубопроводов

3. После засыпки каждого слоя, необходимо проверять горизонтальность установки корпуса.
4. Необходимо обратить особое внимание на уплотнение грунта под трубами, чтобы избежать излома данных участков. Затем подсоединить подводящий и технологические трубопроводы. Соединение производится в соответствии с указаниями в инструкции по монтажу и проектом. Решения по типовым способам подключения и герметизации внешних трубопроводов в установках ACO Tank представлены в разделе 6.3.
5. Выполнить установку корпуса технического колодца на горловину емкости, согласно нумерации и обеспечить совпадение маркировок "I" и "II", нанесенных на корпуса технического колодца в районе стыка. Пример представлен на рисунке 14. Выставить корпус ТК строго вертикально, по уровню. При необходимости люки превышения подрезаются на месте до требуемой высоты.

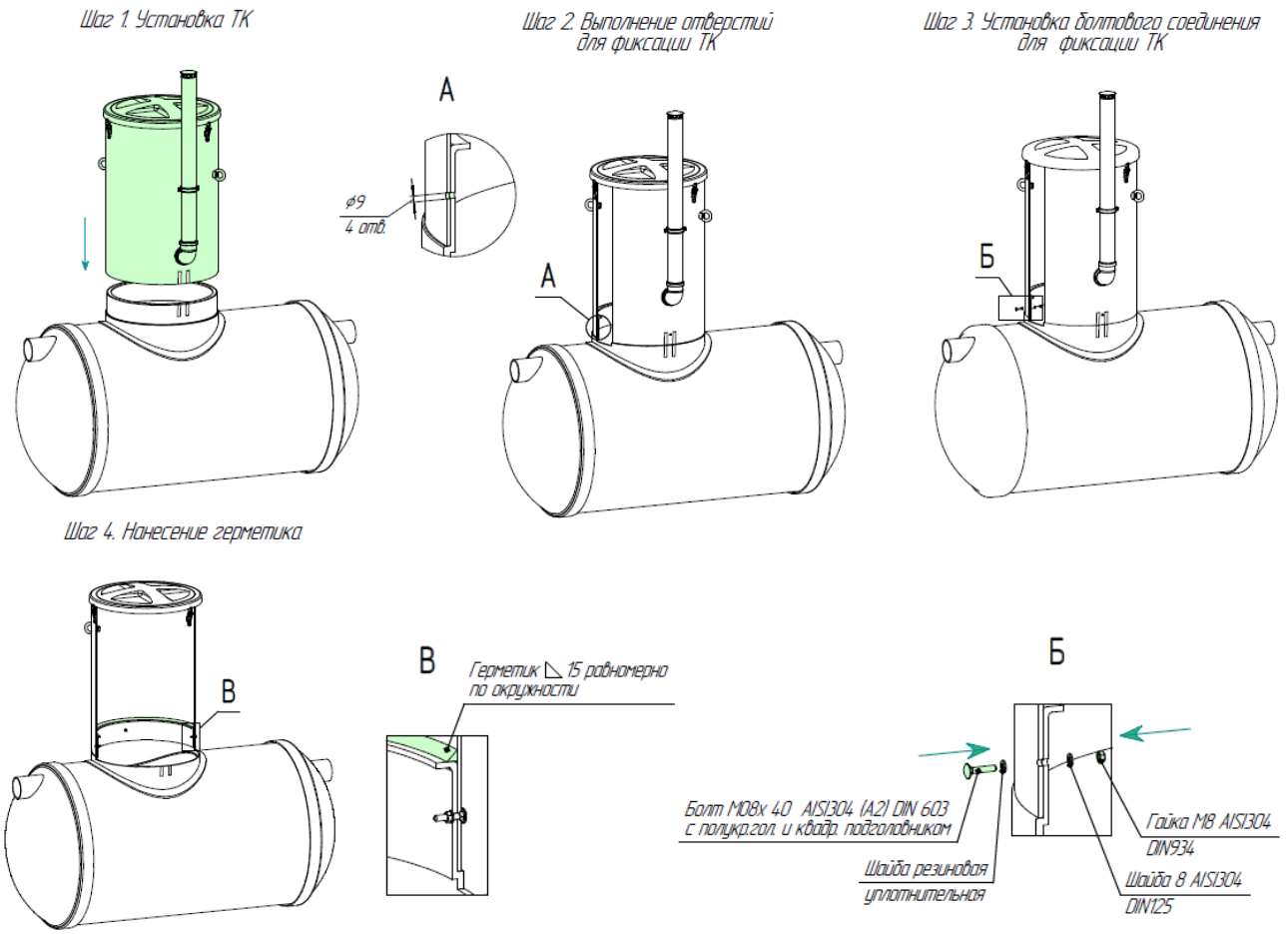

Рисунок 14 – Схема маркировки технических колодцев

6. Работы по обрезке технического колодца (в случае необходимости) согласовать с заводом изготовителем. Работы по обрезке технического колодца должны производиться квалифицированным персоналом.
7. После установки горловины превышения произвести сверловку отверстий Ø9 мм под крепежные болты Ø8 мм (4 шт. на каждый корпус технического колодца).
8. Установить в отверстия болты через шайбу. Произвести затяжку с усилием (15 Нм).
9. После установки болтов, стык соединения горловины емкости и корпуса технического колодца обезжирить и нанести в качестве герметизирующего слоя герметик на полиуретановой основе типа «Гермафлекс 147» при помощи резинового шпателя с толщиной слоя не более 5 мм. Установить на колодец крышку.
10. После высыхания герметика (примерно 4 ч) произвести окончательную засыпку.
11. Установить на штатные места клеммные коробки и прочее вспомогательное электрооборудование в корпусе изделия и проложить кабельную продукцию до электроприемников, если такое предусмотрено поставкой и технологической схемой. Датчик уровня крепится на монтажной планке. Поплавковые выключатели подвешиваются на монтажные крюки.

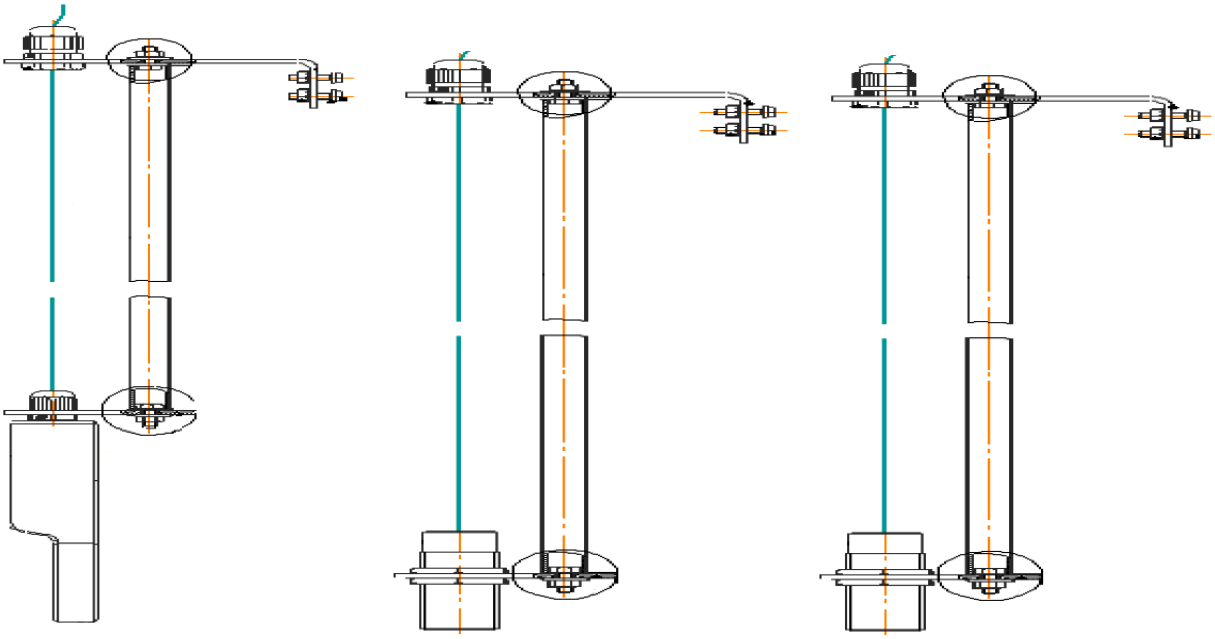

Рисунок 15 – Пример крепления датчика АСО

12. Произвести обратную засыпку до проектных отметок. Над емкостью необходимо предусмотреть защитный слой толщиной не менее 500 мм состоящий из песка или грунта без твердых включений с острыми гранями, уплотнение производить проливом воды.
13. При установке корпуса установки под проезжей частью дорог, площадок с движением автотранспорта или в непосредственной к ним близости, необходимо предусмотреть выполнение разгрузочной ж/б плиты для компенсации нагрузок. Расчёт и конструкцию железобетонной плиты выполнить при разработке проектной документации по устройству очистных сооружений. Железобетонная плита выполняется по песчаной подготовке. Разгрузочная плита не должна жёстко примыкать к стенкам технического колодца и опираться на него.
14. При монтаже установки под проезжую часть горловины технических колодцев выполняются с переходом под чугунный люк по ГОСТ 3634-99 (не входит в комплект поставки).

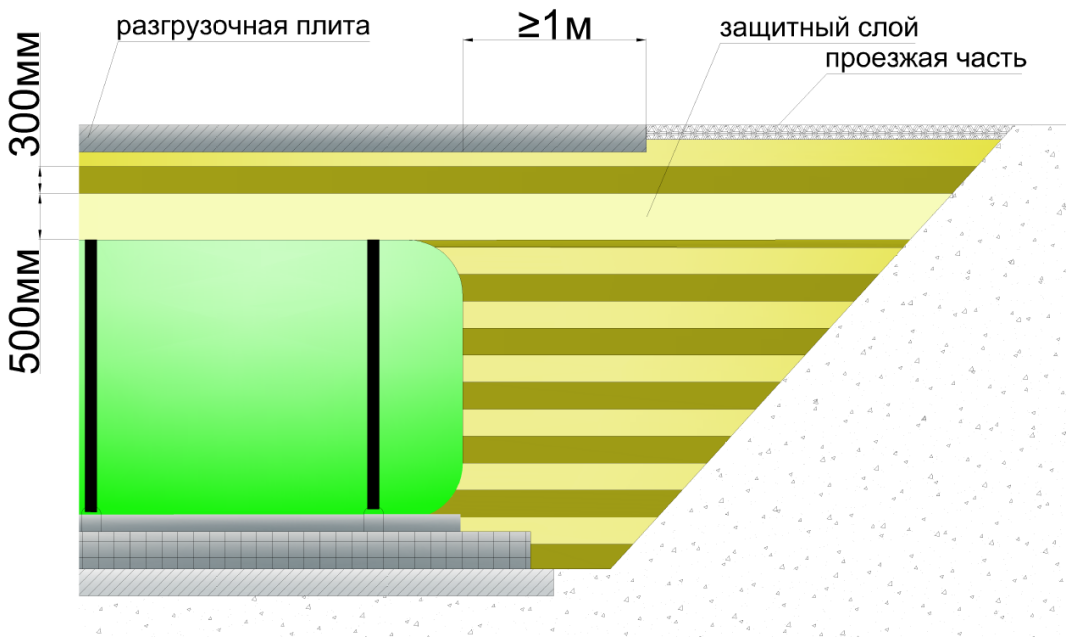

Рисунок 16 – Монтаж корпуса под проезжую часть

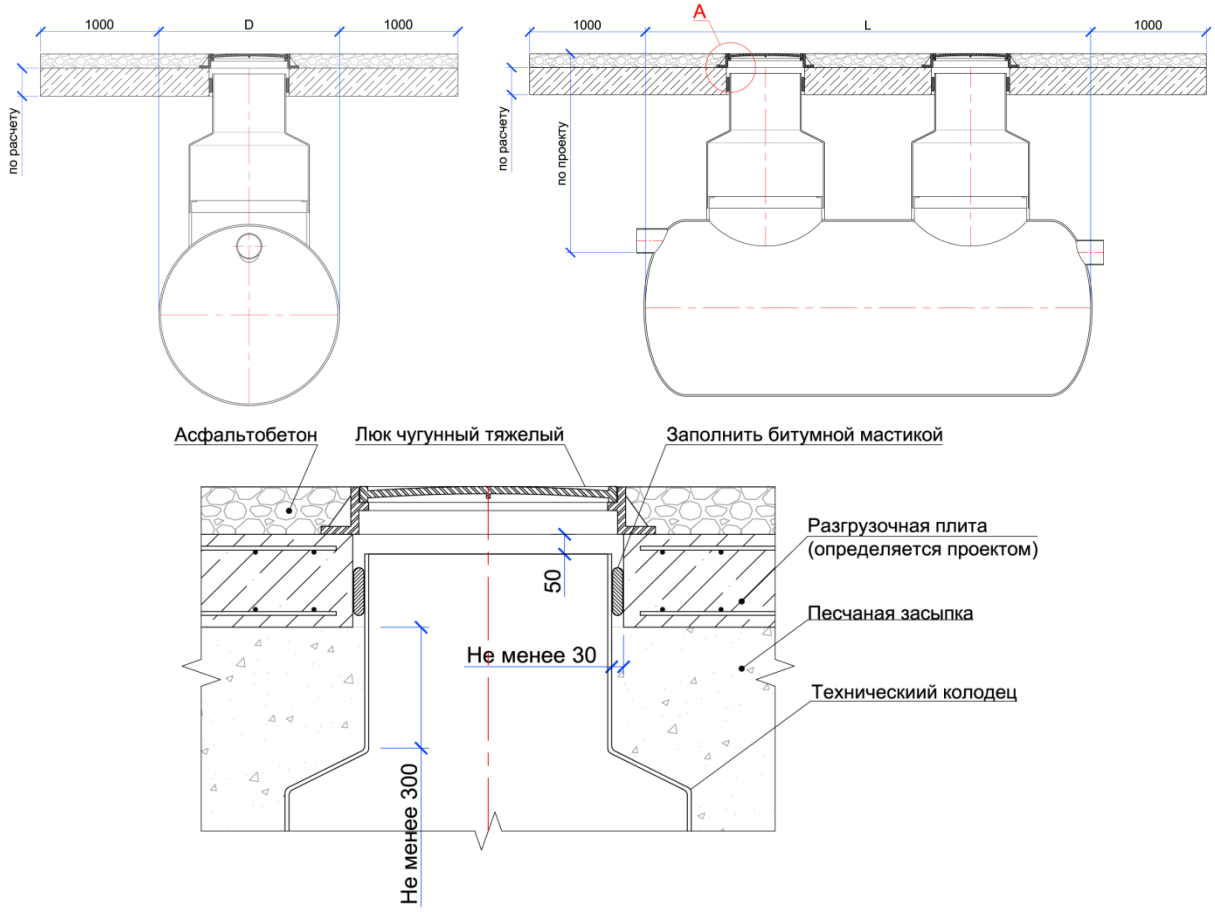

Рисунок 17 – Пример монтажа горловины под чугунный люк

Уплотнение грунта следует производить, когда его естественная влажность является оптимальной. При недостаточной влажности связных грунтов (содержание глинистых частиц более 12%) их следует увлажнять в местах разработки, а увлажнять несвязные грунты (содержание глинистых частиц менее 3%) можно и в отсыпаемом слое. При избыточной влажности грунта следует производить его подсушивание.

Уплотнение производить с помощью ручных трамбовок массой не более 100 кг. Не допускается производить уплотнение грунта ближе, чем 30 см от емкости. Не допускается контакта уплотняющего оборудования с емкостью во избежание её повреждения.

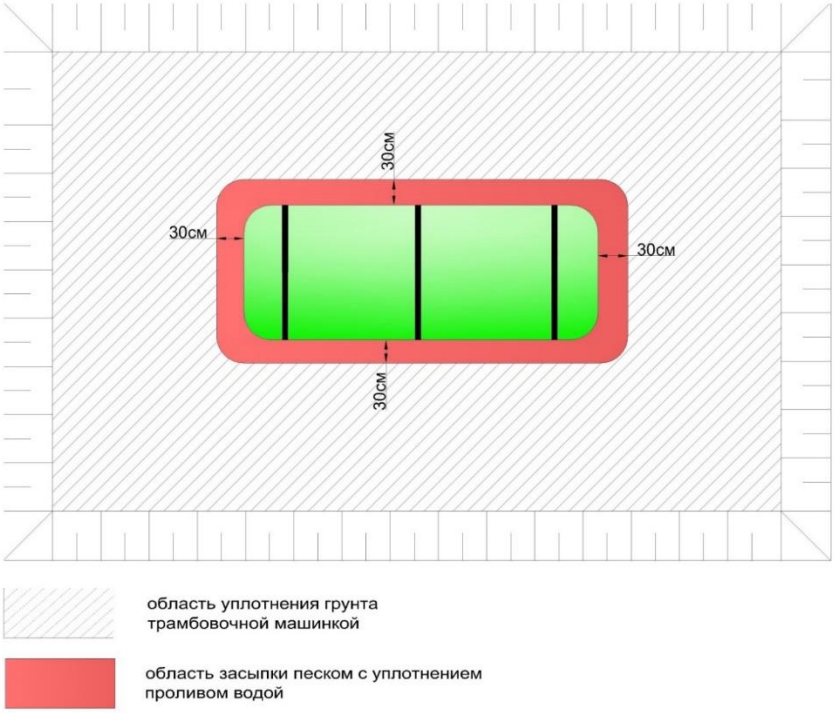

Рисунок 18 – Области ручной и механической трамбовки

Во избежание смещения емкости насыпают грунт с каждой стороны изделия поочередно. Выравнивание грунта перед трамбовкой производится вручную. Толщина каждого слоя засыпки вокруг изделий не должна превышать 30 см.

Не допускается движение автотранспорта и тяжелой строительной техники после обратной засыпки в непосредственной близости от емкости во избежание ее повреждения. Защитная зона должна быть ограждена лентой.

Толщина уплотняемых слоев грунта, заданная в ППР, отмечается рисками на поверхности емкости. Время воздействия на грунт устанавливается расчетом и пробным уплотнением. Число проходов (ударов) должно быть 5-6, при этом каждый последующий проход трамбующей машины должен перекрывать след предыдущей на 10-20 см.

Грунт, подлежащий использованию для обратной засыпки котлованов и траншей с последующим его уплотнением, должен укладываться в отвал с применением мер против его промерзания и увлажнения.

Для обеспечения равномерной осадки грунта засыпки, в пределах одной емкости, необходимо применять однородный грунт. Не допускается содержание в грунте древесины, гниющего или легкосжимаемого строительного мусора. Не допускается производить обратную засыпку при наличии в котловане снега, льда или использовать мороженый грунт обратной засыпки. Температура грунта обратной засыпки должна обеспечивать сохранение естественной структуры грунта до конца его уплотнения во избежание послойного замораживания обратной засыпки.

Воду для смачивания грунта при уплотнении следует брать из существующего водопровода на строительной площадке или при его отсутствии привозить воду в бойлерах.

Прочность изделия обеспечивается при следующих значениях параметров местного грунта:

- объемный вес местного грунта равен 1800 кгс/м^3;
- удельный вес местного грунта с учетом взвешивающего действия воды равен 1000 кгс/м^3;
- Уровень грунтовых вод – не менее 1,5м от уровня земли.

Если значения параметров местного грунта на вашем объекте отличаются от указанных, то вам необходимо обратиться к специалистам ООО «АКО» для уточнения прочностных характеристик изделия.

6.3. Типовые решения по герметизации узлов прохода

Ниже представлены примеры типовых решений по герметизации узлов прохода труб в гильзе стеклопластикового корпуса. При монтаже трубопроводов так же необходимо руководствоваться требованиями нормативной документации и инструкций по монтажу завода-производителя трубной продукции.

1. Герметизация труб с помощью уплотнителя кольцевых пространств (УКП) производиться в два этапа.
   - Завести трубу в УКП (заранее установленную в гильзе).
   - Затянуть УКП.

В случае если в гильзе уже установлена труба и из гильзы выходит гладкий конец трубы, то необходимо перед приваркой к сетям производить контрольную затяжку УКП.

В зависимости от материала трубы применяются различные способы сварки, например, такие как электродуговая для стальных труб или сварка встык для ПЭ труб.

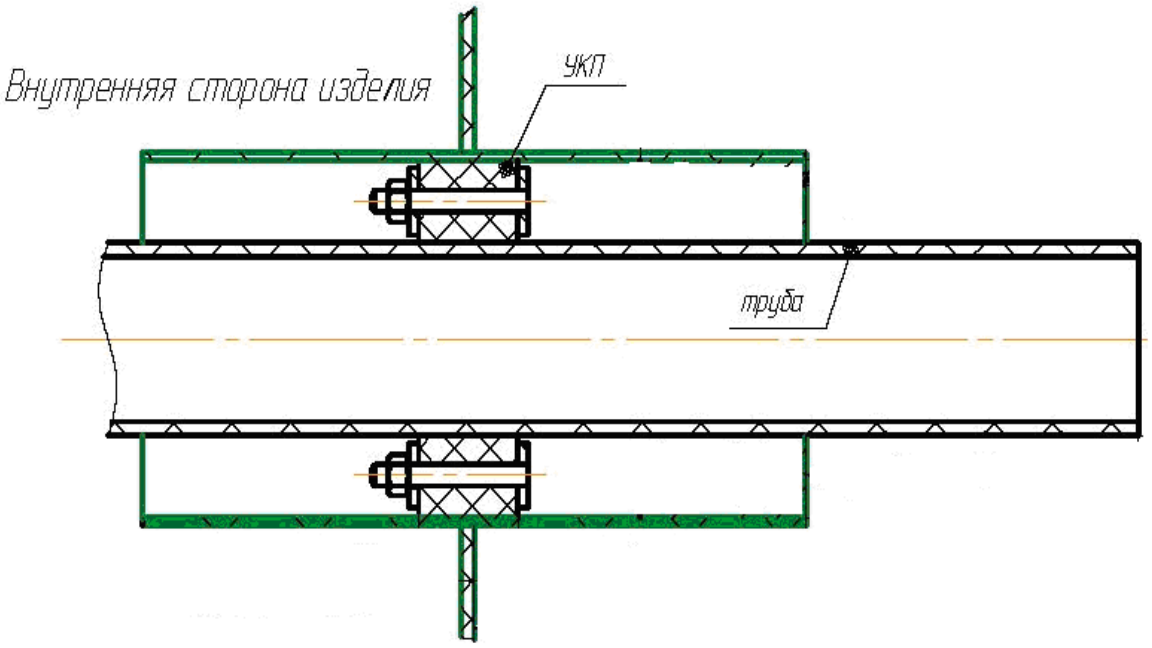

Рисунок 19 – Герметизация труб с помощью уплотнителя кольцевых пространств (УКП)

2. Герметизация гофрированных труб осуществляется следующим образом:
   - Завести трубопровод с надетым на него уплотнительным кольцом в гильзу, предварительно смазав уплотнительное кольцо.
   - Выставить трубопровод согласно проектным отметкам.

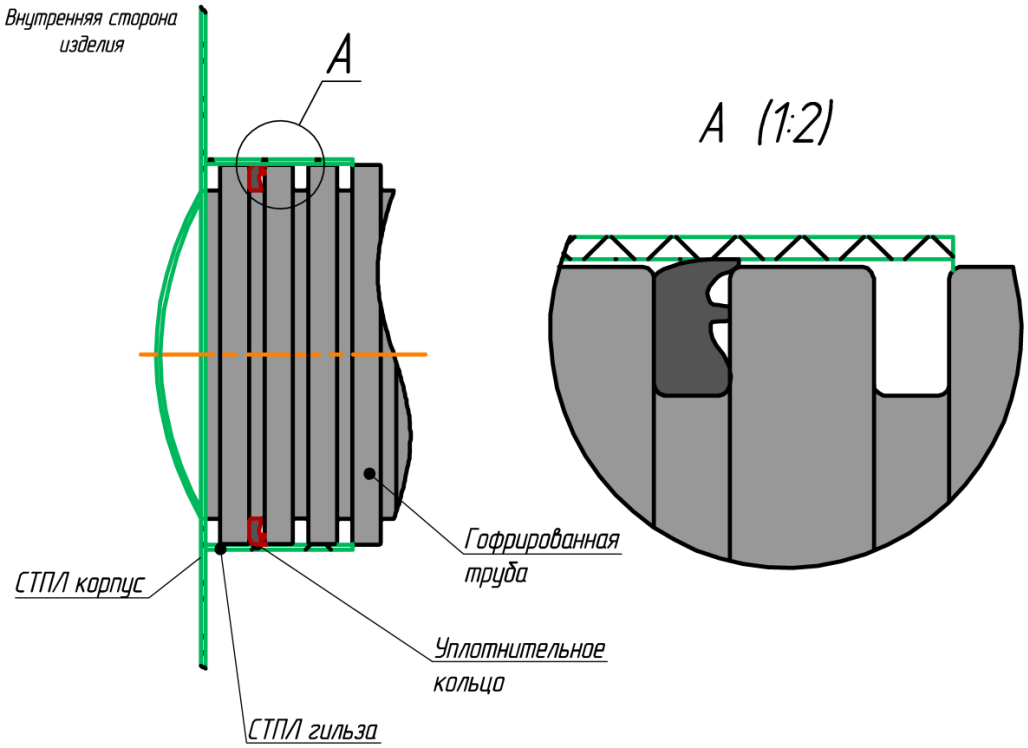

Рисунок 20 – Герметизации гофрированной трубы в гильзе с помощью уплотнительных колец

Для сохранения целостности стеклопластиковой гильзы изделия, следует выполнить бетонную подушку (ложемент) под узлом входа гофрированной трубы в стеклопластиковую гильзу, которая примет на себя основную часть нагрузки (см. рис. 22).

3. Герметизация гладких труб диаметром до 315 мм может осуществляться путям раструбного соединения.
   - Зачистить трубопровод от заусенцев, гряз и т.п.
   - Завести трубопровод с в раструб, проверяя целостность уплотнительного кольца (установлен в раструбе).
   - Выставить трубопровод согласно проектным отметкам.

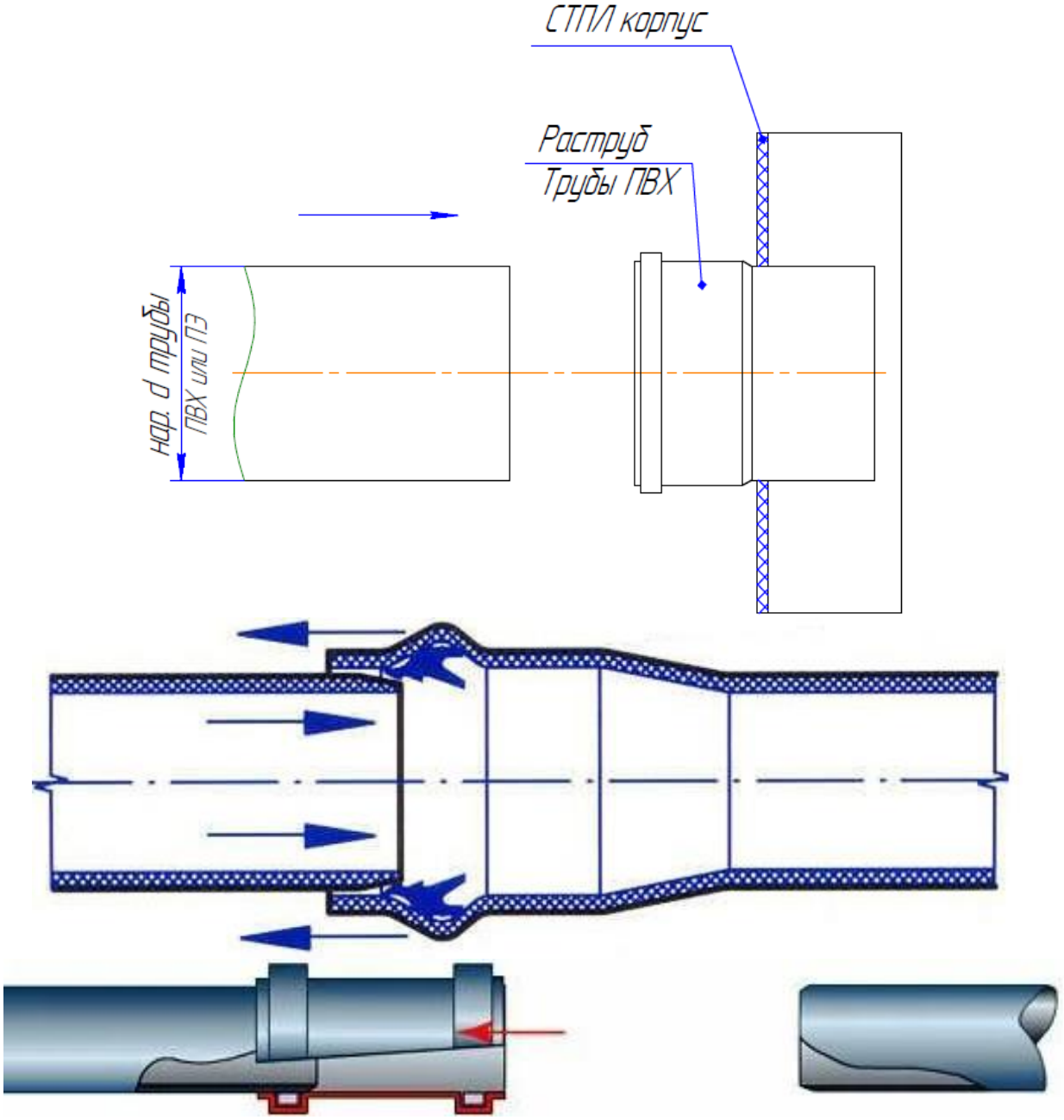

Рисунок 21 – Герметизация труб раструбным соединением

Для зачеканки труб в стеклопластиковой гильзе руководствуйтесь рисунком 22.

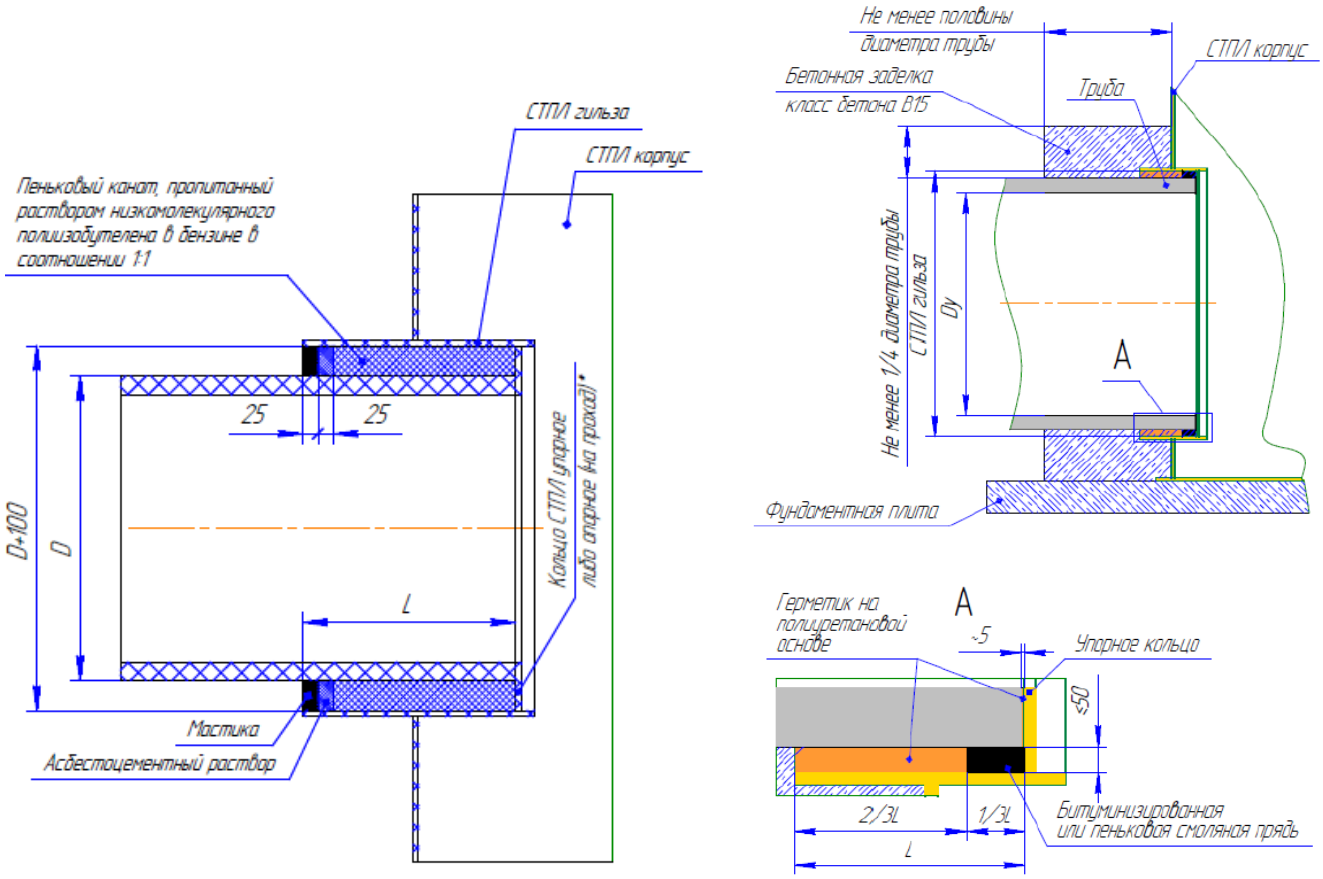

Рисунок 22 – Пример герметизации трубы путем зачеканки бетоном

7. ИНСТРУКЦИЯ ПО ЭКСПЛУАТАЦИИ

7.1. Общие данные

Работа установки осуществляется в автономном режиме и не требует ежедневного обслуживания. Техническое обслуживание заключается в выполнении ряда действий, направленных на поддержание работоспособности изделия, очистку внутреннего объема емкости от скопившихся загрязнений, замене отработанных материалов, а также предотвращения аварийных ситуаций. Перечень мероприятий и их рекомендуемая периодичность представлены в таблице 7.

7.2. Эксплуатационные ограничения

- При монтаже, пуско-наладочных работах и в период эксплуатации установки запрещается:
- Эксплуатация в период работ по монтажу сетей водопровода и канализации, а также работ по благоустройству территории и прочих земляных работ на территории водосбора, без специальных мероприятий по предотвращению загрязнения территории водосбора и действующей сети ливневой канализации.
- Расход и режим поступления рабочей жидкой среды в установку должен соответствовать проектным значениям, а также не превышать показатели, установленные в техническом паспорте на используемое оборудование.
- Попадание в установку сильнодействующих кислот, растворителей, щелочей, токсичных веществ, красок, эмульсий, ПАВ, растворителей.
- Сброс в канализацию лекарств и лекарственных препаратов.
- Использование рабочей среды отличной от заявленной (исключение – чистая техническая вода).
- Нарушение температурного режима окружающей и рабочей среды. Температура обрабатываемой жидкости должна быть в пределах +5ºС ÷ +40ºС.
- Попадание строительного мусора внутрь оборудования.
- Наезд, стоянка и передвижение автотранспорта по надземной части в радиусе 3 метров от краёв установки, если она располагается не под проезжей частью.
- Механические повреждения корпуса установки, а также его внутренних частей.
- Затопление установки.
- Применение материалов и оборудования отличных от рекомендованных производителем.

7.3. Численность персонала ЛОС

Для обслуживания необходимо наличие штата обслуживающего персонала, рекомендуемый состав персонала приведен в таблице 5. Окончательный состав определяется рабочей проектной документацией или непосредственно организацией, принявшей на баланс сооружения и их обслуживание, в соответствии с действующими нормами и требованиями нормативной документации.

Таблица 5 – Рекомендуемая численность персонала ЛОС

Должность	Кол-во смен	Явочная численность в смену	Общая численность	Примечание
Начальник ЛОС	1	-	1	Обслуживание производится персоналом специализированной эксплуатирующей организации с регламентной периодичностью. Постоянного присутствия персонала на площадке ЛОС не требуется
Технолог ЛОС	1	-	1	
Оператор ЛОС	2	-	2	
Слесарь-ремонтник	1	-	1	
Слесарь-электрик	1	-	1	
Всего		-	6	

Любые работы, связанные со спуском в емкость, должны выполняться по наряд-заказу бригадой не менее чем из 3-х человек, имеющих допуски к выполняемым видам работ, с соблюдением всех требований нормативной документации по технике безопасности и охране труда и применением спецоборудования и средств индивидуальной защиты.

7.4. Порядок технического обслуживания

Для обеспечения работоспособного состояния очистных сооружений выполняются работы по уходу, техническому обслуживанию и текущему ремонту.

Для возможности подъезда техники к сооружениям, площадка очистных сооружений должна быть оборудована подъездными дорогами. При устройстве оборудования под газон, дороги не должны располагаться ближе 3 м к подземным сооружениям.

Работы по выполнению регламента обслуживания должны выполняться своевременно, рекомендуемая периодичность выполнения операций по обслуживанию приведены в таблице 6.

Окончательный график проведения работ формируется в течении первых месяцев непрерывной эксплуатации (не менее полугода). Периодичность проведения работ и межрегламентные периоды подбираются и корректируются на основе наблюдений наладочного периода, в зависимости от условий объекта, качества и режима поступающего стока.

Уходовые работы включают в себя перечень мероприятий по содержанию прилегающей территории и обеспечению рабочего цикла сооружений.

Для выявления дефектов, степени и характера повреждений водоотводных и очистных сооружений дождевой канализации выполняются периодические технические осмотры.

Технический осмотр заключается в подробном обследовании всех водоотводных и очистных сооружений дождевой канализации для оценки их технического состояния, а также установления видов и объема ремонтных работ. Результаты осмотров, данные о произведенных и требуемых ремонтных работах, и условиях эксплуатации водоотводных сооружений дождевой канализации заносятся исполнителем в журнал учета ТО используются при составлении графиков перспективных и текущих планов ремонтных работ.

Необходимость откачки осадка и нефтяной пленки определяется по мере срабатывания датчиков уровня песка и нефтяной пленки, если они предусмотрены комплектацией. Если датчики уровня загрязнений не включены в технологическую схему установки, то необходимость откачки загрязнений определяется визуально, с использованием мерного щупа во время профилактических осмотров установки.

При ежегодном техническом обслуживании и эксплуатации водоотводных и очистных сооружений ливневой канализации, необходимо следить за целостностью подземной и надземной части корпусов, вентиляционных патрубков. Запрещается эксплуатация, если во время осмотра, на внутренней или наружной поверхностях выявлены трещины, сколы, надрывы, вздутия. Состояние емкостных сооружений должно оцениваться регулярно во время выполнения обходов.

При условиях эксплуатации очистных сооружений, отличных от проектных, т.е. при наличии в сточных водах агрессивных примесей, периодичность выполнения работ, а также необходимость выполнения дополнительных работ, подтверждается актами, составленными представителями заказчика и подрядной организации.

Таблица 6 – Рекомендуемый перечень мероприятий по обслуживанию установки и периодичность их проведения

Наименование работ	Периодичность обслуживания	Персонал выполняющий работу	Перечень машин и механизмов для обслуживания
Обход и осмотр оборудования и санитарно-защитной зоны сооружений очистных сооружений	После каждого сильного ливня. При отсутствии дождей - Ежемесячно	Начальник ЛОС; Оператор ЛОС; Технолог	-
Промывка датчиков. Осмотр на повреждения. Контроль срабатывания	Совместно с откачкой загрязнений	Оператор ЛОС	-
Проверка затяжки болтовых соединений (если есть)	Для безнапорных систем – 1 раз в год	Оператор ЛОС; Слесарь-ремонтник	Слесарный инструмент
Плановый осмотр датчиков и иного технологического оборудования, предусмотренного технологической схемой (ремонт в случае необходимости)	Осмотр - 1 раз в полгода (или по регламенту эксплуатирующей организации); Ремонт и ТО – по документации изготовителя	Слесарь-ремонтник; Слесарь-электрик; Оператор ЛОС	Слесарный инструмент
Контроль правильности работы элементов системы автоматики (если предусмотрены)	Проводить каждый раз в рамках общего регламента обслуживания (1 раз в 1-3 мес.)	Оператор ЛОС; Слесарь-электрик	-
Облуживание электрической части панели сигнализатора уровня (если предусмотрен). Проверка и замена (при необходимости) проводов, соединений. Очистка от пыли и мусора	Не реже 1 раз в полгода	Слесарь-электрик	Пылесос; Щетка; Слесарный инструмент
Подготовка к зимнему периоду (консервация)	1 раз в год	Начальник ЛОС; Оператор ЛОС	Илососная машина; Моющие установки

7.5. Сведения о ремонтных работах

В случае выхода из строя отдельных элементов установки необходима их замена или осуществление ремонта у Производителя.

7.6. Подготовка к зимнему периоду. Консервация

Консервация установки производится перед длительным неиспользованием оборудования. Для этого необходимо перекрыть поступление рабочей среды в установку, изъять установленное внутри емкости технологическое оборудование (если такое предусмотрено) и осуществить регламентные работы по обслуживанию в достаточном объеме. Далее залить установку чистой водой до отводящего коллектора, при этом, уровень воды должен быть ниже уровня промерзания грунта, если не предусмотрено дополнительных мер по утеплению или обогреву емкости.

Консервация установки производится перед периодом длительного простоя оборудования, без регулярного использования. Примером такого может быть зимний период времени, когда температура окружающей среды становится отрицательной и в этих условиях эксплуатация оборудования становится небезопасной или невозможной, если не предусмотрены специальные меры по утеплению и обогреву оборудования и трубопроводной обвязки. Если проектом и производством работ данные мероприятия предусмотрены и оборудование эксплуатируется непрерывно, то консервация не требуется.

При подготовке установки к консервации на зиму или перед длительным простоем следует выполнить следующие действия:

1. Перекрыть поступление жидкости в сооружение. Для этого перекрыть отсекающие затворы выше по сети, либо изготовить и приспособить самодельные заглушки на трубопроводах. При этом нужно следить за сохранением целостности элементов оборудования.
2. Полностью откачать жидкость с загрязнениями из установки.
3. Промыть чистой водой под напором внутренние стенки корпуса от налипших загрязнений. Донные отложения, если они присутствуют, размыть напором воды или аккуратно разбить вручную шанцевым инструментом. Промывную воду откачать.
4. Провести визуальный осмотр конструктивных элементов на целостность и проверить состояние внутреннего объема емкости. При выявлении нарушений зафиксировать их, составить акт и произвести ремонт.
5. Демонтировать датчики уровня, очистить, осмотреть на повреждения, переместить на склад для хранения.

6. Демонтировать иное технологическое электрооборудование, предусмотренное технологической схемой сооружения.
7. Особое внимание следует уделить герметизации кабелей оборудования при помещении его на хранение. Необходимо исключить возможное попадание влаги в кабельную продукцию оборудования.
8. Необходимо принять меры по тщательной герметизации вентиляционных отверстий и узлов кабельных вводов в стеклопластиковых технических колодцах, чтобы через кабелепроводы и неплотности влага не попадала в корпус установки и ее внутренние элементы.
9. Залить водой корпус установки до рабочего уровня (при нормальных условиях – низ отводящего патрубка), при этом уровень воды должен быть ниже глубины проникновения отрицательных температур в грунте.
10. Убедиться, что все крышки люков и технических колодцев надежно закрыты на все защелки / замки. Поврежденные и утерянные защелки / замки заменить.
11. Убедиться, в исправности системы обогрева уличной сигнализирующей панели, если она предусмотрена. Убедиться в отсутствии конденсата внутри и в отсутствии окислов контактов. Проверить затяжку силовых и контрольных контактов, при необходимости, провести ТО согласно паспорта на сигнализатор.
12. Сделать необходимые отметки в журнале обслуживания установки, занести информацию в журнал консервации изделия.
13. Составить акты выполненных работ.

Расконсервация производится в обратном порядке. Ввод сооружения в эксплуатацию производится по инструкциям и рекомендациям технического паспорта и разработанным программам (в т.ч. ПНР) на предприятии.

8. ТРАНСПОРТИРОВАНИЕ И ХРАНЕНИЕ

Установку и ее комплектующие допускается транспортировать всеми видами транспорта в соответствии с действующим законодательством Российской Федерации, а также действующими нормативными документами по транспортировке грузов автомобильным, железнодорожным, речным, морским и воздушным транспортом.

На время транспортировки все незакрепленные части внутри емкости закрепить. Подъемы при перегрузке и отгрузке корпуса выполнять зацеплением за монтажные петли на корпусе. Погрузочно-разгрузочные работы должны выполняться с исключением ударов по корпусу.

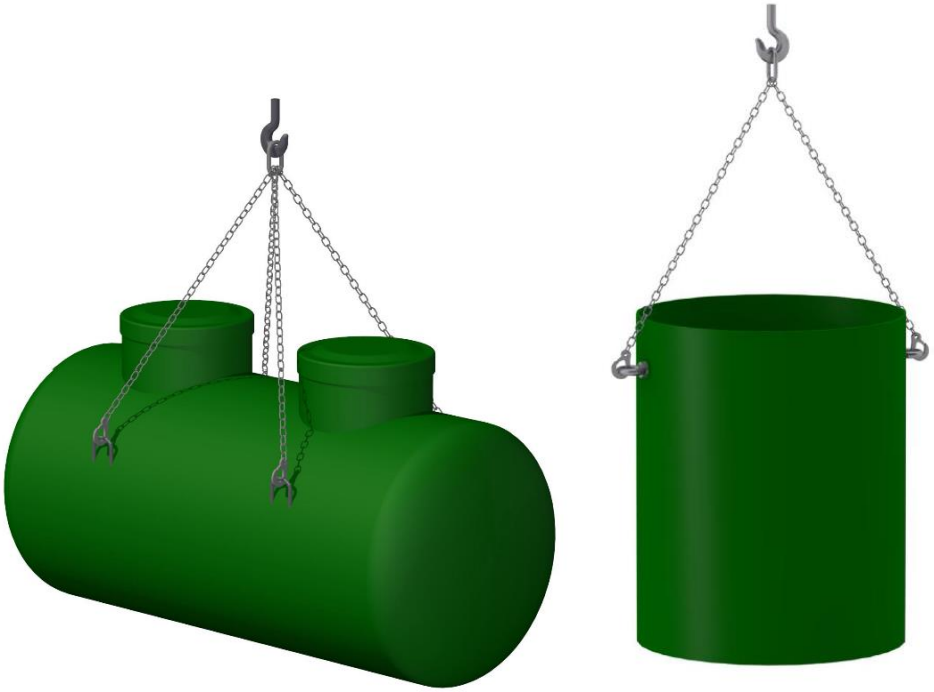

Рисунок 23 – Пример строповки элементов установки

Изделия устанавливаются на деревянные подставки (при горизонтальном расположении) и закрепляются для предохранения от сдвига, путем крепления за монтажные петли или рым-гайки на корпусе. При транспортировании на автомашинах допускаемая скорость – 80 км/ч.

Хранение стеклопластикового корпуса и его частей допускается на открытом воздухе, но обязательно с закрытыми крышкой/крышками оголовками технических колодцев, для исключения попадания атмосферных осадков внутрь корпуса. Также требуется установить заглушки на технологические отверстия и трубопроводы. Рекомендуемая температура окружающего воздуха при хранении от -55 до +50˚С. Не рекомендуется допускать понижение/повышение температуры до -60 ÷ +60˚С. Т.к. хранение на открытом воздухе сопряжено с воздействием ультрафиолетового излучения на изделие, то рекомендуется выполнить мероприятия по защите сооружений от попадания на них прямых солнечных лучей.

Длительное воздействие прямых солнечных лучей может нарушить целостность структуры стеклопластика и сделать его более хрупким, что может привести к разрушению конструкции. Не рекомендуется хранение на открытом воздухе более 1 года.

При хранении стеклопластикового корпуса и его элементов в складских помещениях, установка должна располагаться на расстоянии не менее 1 м от обогревательных приборов. Относительная влажность воздуха – не более 80%, температура хранения – от -45 до +40 °С.

Хранение технологического оборудования, фильтрующих загрузок, электрооборудования, систем управления и автоматизации допускается только в условиях крытого сухого склада, обогреваемого в холодное время. Относительная влажность воздуха – не более 80%, температура хранения – от +5 до +40 ˚С.

Для установки на место хранения корпуса, необходимо использование закладных элементов и ложементов, предоставленных изготовителем и используемых при транспортировке, или им аналогичных, позволяющих разместить на хранение корпус изделия без повреждения выступающих и иных элементов корпуса.

9. ГАРАНТИЙНЫЙ ТАЛОН

Модель: Емкость аккумулирующая ACO Tank.

Заводской номер:

Заказчик:

Дата выдачи:

Предприятие-изготовитель: ООО «АКО», РФ, 445030, г. Тольятти, ул. 40 лет Победы 13Б.

Гарантия:

- Предприятие-изготовитель гарантирует соответствие качества оборудования требованиям ТУ 28.29.12-001-68868891-2022.
- На стеклопластиковые корпуса, элементы системы ACO StormBrixx (модульные элементы, боковые панели, верхние крышки, коннекторы) – 60 (Шестьдесят) месяцев;
- На стеклопластиковые корпуса с дополнительным защитным или химически стойким покрытием – 24 (Двадцать четыре) месяца;
- На насосное оборудование, мешалки, запорно-регулирующую арматуру, трубные обвязки, панели и системы автоматического управления, установки обеззараживания и шкафы управления к ним, расходомеры, датчики уровня, сорбционные материалы, геомембраны, геотекстиль, блок-боксы, реагентные хозяйства, компрессорное оборудование, оборудование для обезвоживания осадка, барабанные сита, миксеры, комбинированные установки мех. очистки, полимерные станции, насосы-дозаторы, шнековые решетки, мембранные модули и другое технологическое оборудование – 12 (Двенадцать) месяцев.
- Гарантийный срок хранения до ввода в эксплуатацию – 24 месяца с даты уведомления Заказчика о готовности изделия.
- Ввод изделия в эксплуатацию должен быть осуществлен не позднее истечения гарантийного срока хранения. В ином случае, решение о предоставлении гарантии на срок эксплуатации принимается по результатам обследования изделия комиссией со стороны Производителя.

Гарантийный срок на Продукцию исчисляется:

- при доставке Продукции силами Поставщика – с момента фактической поставки Продукции в адрес Покупателя (в адрес доставки, указанный покупателем в спецификации) транспортной организацией. Если сроки поставки нарушены более чем на 21 (двадцать один) календарный день по вине Покупателя, то гарантийный срок на эту Продукцию уменьшается на количество дней просрочки Покупателем своих обязательств, препятствующих исполнению Поставщиком поставки в срок.
- при выборке Продукции Покупателем (самовывоз) – с момента получения Продукции или с момента истечения срока её получения (если продукция не получена в установленный срок, указанный покупателем в спецификации).

Условия предоставления гарантии:

1. Гарантия действительна при соблюдении потребителем правил эксплуатации, хранения, транспортирования и монтажа, установленных эксплуатационной документацией.
2. При предъявлении претензий потребитель должен составить акт рекламации и приложить документ с пометкой о дате продажи. При предъявлении претензии в части потери работоспособности оборудования, в обязательном порядке должны прикладываться заверенные копии журналов обслуживания и консервации. В противном случае решение о гарантийном обслуживании может быть отклонено.

За справочной информацией обращаться по тел. (8482) 559-901, факс: (8482) 559-902

E-mail: info@acogroup.ru, http://www.acorussia.ru

Россия, 445030, г. Тольятти, ул. 40 лет Победы 13 Б

Руководитель отдела ливневой канализации ООО «АКО» Харитонов А.С.

м.п.

10. ПРИЛОЖЕНИЕ К РУКОВОДСТВУ ПО ЭКСПЛУАТАЦИИ

ПРИЛОЖЕНИЕ 1

Таблица 3 – Сведения о проведении консервации изделия

Дата	Наименование работы	Срок действия, годы	Должность, фамилия и подпись